COMEX GROUP
TUTTO UN ALTRO CLIMA

SMART LEADER

TERMOVENTILANTE CENTRIFUGA A BASSA TEMPERATURA

CHI SIAMO ...innovazione tecnologica dal 1986

COMEX GROUP
TUTTO UN ALTRO CLIMA

LA NOSTRA MISSION

Nata nel 1986 come produttrice di forni industriali, **Comex Group** ha costruito la propria storia su un valore fondamentale: l'innovazione tecnologica.

L'esperienza pluriennale nei settori del riscaldamento e del condizionamento, unita all'acquisizione continua di know-how sulle nuove tecnologie ed applicazioni, consente di portare soluzioni sempre attuali con impianti in pompa di calore, solar cooling, recupero termico, centrali termiche ed ultimamente sanificazione dell'aria.

Ricerca ed innovazione hanno contraddistinto l'azienda nel settore riscaldamento e climatizzazione con importanti vantaggi per i clienti **Comex Group** nell'ambito di risparmio energetico, sicurezza e tutela dell'ambiente.

Comex Group S.r.l. LOREGGIA (PD) Via Europa Unita, 19 Tel. +39 049 9302774
www.comexgroup.it - info@comexgroup.it

I dati del presente opuscolo devono ritenersi indicativi e non impegnativi.
La Comex Group si riserva il diritto di modificarli senza obbligo di preavviso.

SMART LEADER

La termoventilazione centrifuga a bassa temperatura

SMART LEADER è la termoventilante da interno a bassa temperatura per riscaldamento e raffrescamento.

È ideale per l'installazione in grandi ambienti con attività a rischio d'incendio come:
industrie tessili, falegnamerie, carrozzerie e tutti gli ambienti pubblici con afflusso di persone, infatti è particolarmente adatta per locali di tipo commerciale o sportivi.

Inoltre è progettata per facile collegamento all'unità esterna a condensazione e/o chiller, consentendo di soddisfare le richieste di conformità ambientale per ogni tipo di attività.

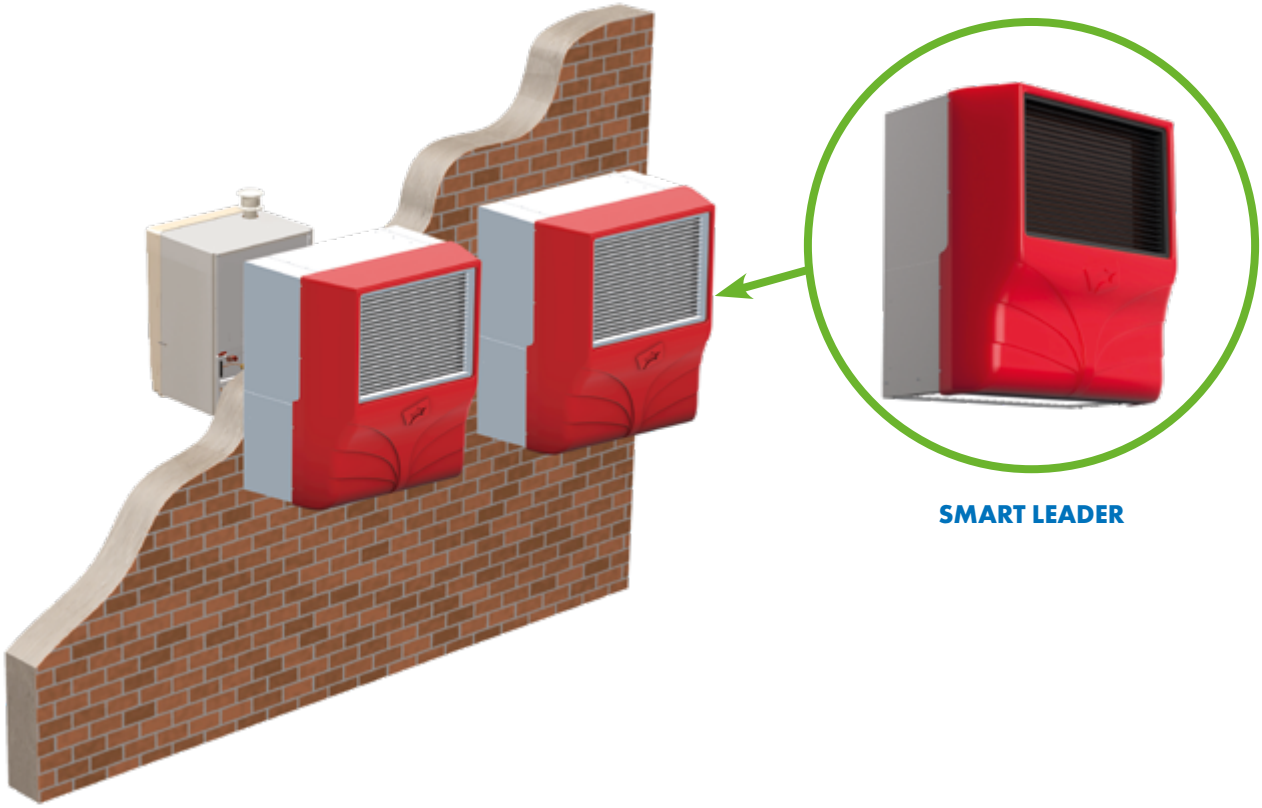

Perchè SMART LEADER è una soluzione ideale?

1 PERCHÉ PERMETTE BENESSERE E RISPARMIO ENERGETICO

2 PERCHÉ RISCALDA O RINFRESCA IN TEMPI MOLTO BREVI

3 PERCHÉ È FACILE DA INSTALLARE

Le Termoventilanti SMART LEADER sono dimensionate per soddisfare i criteri di ammissibilità del conto termico "DM 16 Febbraio 2016 Allegato 1"
(Funzionamento con temperatura media del fluido vettore < 45°C).

SMART LEADER - Caratteristiche principali

Il trattamento dell'aria della **SMART LEADER** è effettuato da un **ventilatore centrifugo a velocità e portata variabile** posizionato prima della batteria di scambio (quindi in pressione), grazie al quale si ottiene un rapido riscaldamento e/o raffrescamento dell'ambiente.

Tutti i modelli **SMART LEADER** sono forniti di uno speciale filtro ad alta superficie per la pulizia dell'aria, posizionato in aspirazione nella parte inferiore della macchina.

Frontalmente invece è presente una griglia dotata di apposite alette regolabili orizzontalmente, per permettere di direzionare il flusso dell'aria.

SMART LEADER - Gamma

SMART LEADER H
30H - 35H - 40H - 45H
(4 modelli in solo riscaldamento)

SMART LEADER C
35C-50H
(condizionamento e riscaldamento)

SMART LEADER C - HP
35C-50HP
(condizionamento e riscaldamento adatto per sistemi in pompa di calore **HEAT PUMP**)

La versione **SMART LEADER H** è stata progettata come unità interna per il riscaldamento, mentre la versione **SMART LEADER C** è stata progettata come unità interna per il riscaldamento e condizionamento e può essere alimentata da un assorbitore a gas o un chiller elettrico di adeguata potenza.

La versione **SMART LEADER C - HP** è concepita per il riscaldamento e condizionamento ed in particolare per essere direttamente abbinata a sistemi in pompa di calore (**HEAT PUMP**), **ottimizzandone i rendimenti grazie al funzionamento con alimentazione del fluido vettore a 38 °C min.**

A differenza di **SMART LEADER H** per il solo riscaldamento, **SMART LEADER C** e **SMART LEADER C - HP** sono dotate anche di apposita vaschetta raccogli condensa.

Altre caratteristiche SMART LEADER

- Ottimizza i rendimenti delle caldaie a condensazione
- Grado di protezione elettrica IP 54
- Predisposta per essere canalizzata

Struttura SMART LEADER

1. Mantellatura in ABS e acciaio zincato (optional INOX)
2. Batteria alettata ad **8 ranghi** in rame e alluminio
3. Struttura portante in acciaio zincato
4. Ventilatore centrifugo a portata variabile (3 velocità)
5. Filtro aria di serie (alta superficie)
6. Griglia ad alette orizzontali regolabili

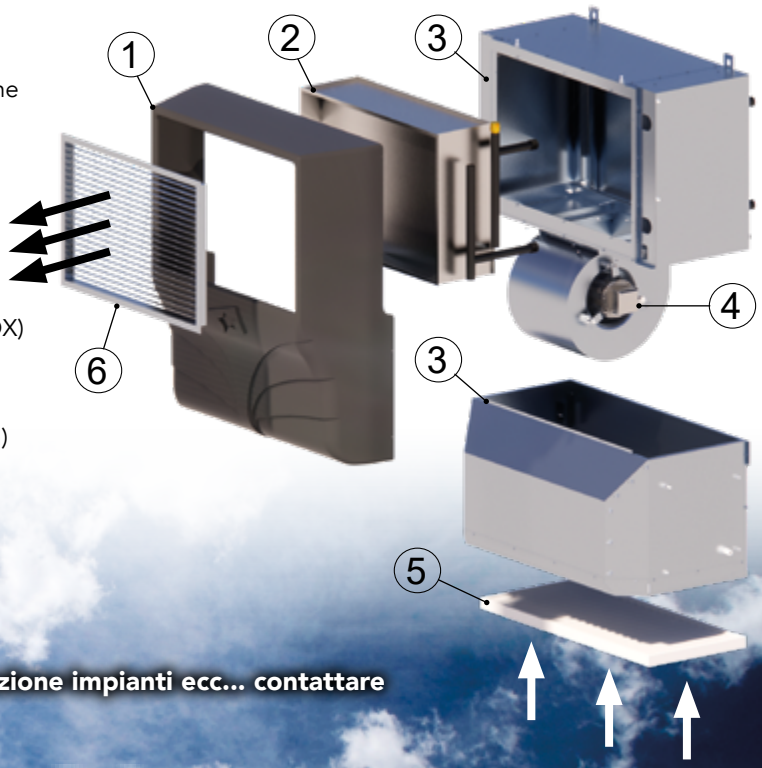

Per ulteriori informazioni sull'utilizzo, progettazione impianti ecc... contattare l'ufficio tecnico Comex Group.

SMART LEADER - Dati tecnici

CONDIZIONI STANDARD										
MODELLO SMART LEADER			30	35	40	45	35 C - 50 H		35 C - 55 HP	
			RISC.	RISC.	RISC.	RISC.	RAFF.	RISC.	RAFF.	RISC.
POTENZA TERMICA e/o FRIGORIFERA	TOT.	kW	33,3	38,7	42,8	46	35,4	48,6	35,4	54,6
	SENSIB.	kW	-	-	-	-	24,7	-	24,7	-
TEMPERATURA ACQUA DI ALIMENTAZIONE	IN	°C	50	50	50	50	7	50	7	54
	OUT	°C	25	30	35	40	12	45	12	49
PORTATA ARIA DI VENTILAZIONE MAX	OUT	m^3/h	5.139	5.195	5.237	5.268	4.553	5.295	4.553	5.356
UMIDITÀ RELATIVA ARIA IN INGRESSO		UR%	50	50	50	50	50	50	50	50
TEMP. ARIA IN MANDATA		°C	36,4	39,8	42,3	44,2	10,6	45,8	10,6	49,5
UMIDITÀ RELATIVA ARIA USCITA		UR%	-	-	-	-	96,6	-	96,6	-
PRESSIONE RESIDUA ARIA DI VENTILAZIONE		Pa	31	31	31	31	10	31	10	31
PORTATA H_2O DI ALIMENTAZIONE		Litri/h	1.150	1.680	2.480	4.000	6.070	8.460	6.070	9.520
PERDITA DI CARICO LATO H_2O		kPa	5	9	16	34	85	125	85	152
DIMENSIONI D'INGOMBRO	H	mm	1.371	1.371	1.371	1.371	1.371		1.371	
	L	mm	1.200	1.200	1.200	1.200	1.200		1.200	
	P	mm	814	814	814	814	814		814	
PESO		kg	150	150	150	150	160		160	
NUMERO VENTILATORI		n°	1	1	1	1	1		1	
ALIMENTAZIONE ELETTRICA		V/Hz	230/50	230/50	230/50	230/50	230/50		230/50	
POTENZA ELETTRICA		W	1.200	1.200	1.200	1.200	1.200		1.200	
ASSORBIMENTO MAX.		A	6	6	6	6	6		6	
CLASSE DI ISOLAMENTO			F	F	F	F	F		F	
GRADO DI PROTEZIONE		IP	54	54	54	54	54		54	
ATTACCHI IDRAULICI		M	1" 1/4	1" 1/4	1" 1/4	1" 1/4	1" 1/4		1" 1/4	
CONTENUTO FLUIDO VETTORE		l	15	15	15	15	15		15	
PRESS. MAX. ESERCIZIO		bar	16	16	16	16	16		16	
PRESSIONE SONORA (a 10 mt)	Max Vel.		74	74	74	74	74		74	
	Med Vel.		73	73	73	73	73		73	
	Min Vel.		72	72	72	72	72		72	
Δt H_2O DI LAVORO MAX VELOCITÀ	°C		25	20	15	10	5	5	5	5
t AMBIENTE INVERNO	°C		16	16	16	16	16	-	16	-
t AMBIENTE ESTATE	°C		-	-	-	-	-	26	-	26

ALCUNE APPLICAZIONI

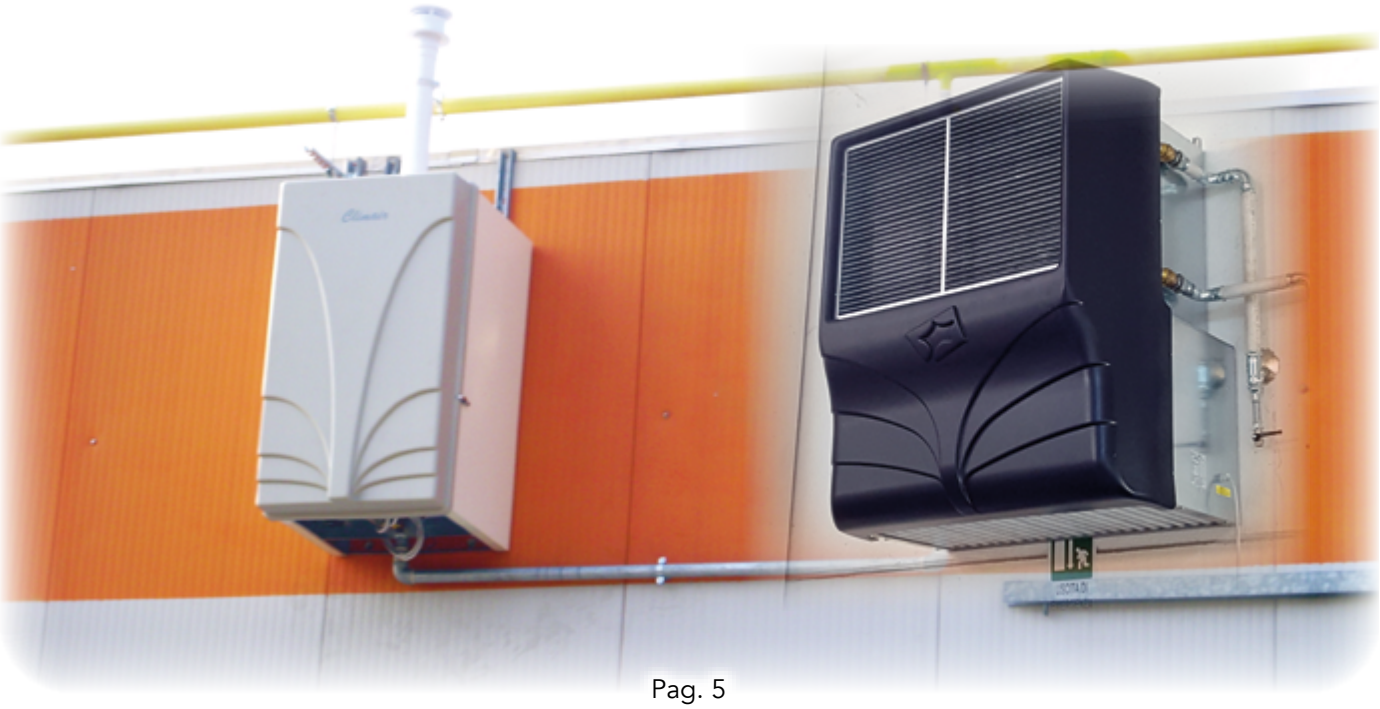

SMART LEADER 30H - Dati tecnici

SOLO RISCALDAMENTO

ΔT DI LAVORO MAX VELOCITÀ = 25°C - TEMPERATURA AMBIENTE INVERNO =16°C											
Temperatura acqua calda di alimentazione		Portata di ventilazione		Umidità Relativa aria	Potenza Termica e/o frigorifera		Temp. aria	Umidità Relativa aria	Pressione residua aria Vent.	Portata acqua alim.	Perdita di carico acqua
IN	OUT	OUT		INGRESSO	Totale	Sensib.	MANDATA	USCITA			
°C		m³/h		UR%	kW	kW	°C	UR%	Pa	Litri/h	kPa
48	23,00	Max.	5.097	50	29,2	-	33,9	-	31	1.010	5
	23,98	Med.	4.483	50	27,8	-	35,5	-	20	1.010	5
	25,72	Min.	3.763	50	25,8	-	37,7	-	100	1.010	5
50	25,00	Max.	5.139	50	**33,3**	-	36,4	-	31	1.150	5,3
	26,15	Med.	4.521	50	31,5	-	38,1	-	20	1.150	5,3
	28,09	Min.	3.794	50	28,9	-	40,3	-	100	1.150	5,3
52	27,00	Max.	5.177	50	37	-	38,7	-	31	1.290	5,5
	28,37	Med.	4.556	50	34,9	-	40,5	-	20	1.290	5,5
	30,48	Min.	3.825	50	31,8	-	42,8	-	100	1.290	5,5
54	29,00	Max.	5.215	50	40,7	-	41,0	-	31	1.410	6
	30,39	Med.	4.588	50	38,1	-	42,7	-	20	1.410	6
	32,64	Min.	3.851	50	34,5	-	45,0	-	100	1.410	6
56	31,00	Max.	5.252	50	44,3	-	43,2	-	31	1.540	7
	32,55	Med.	4.621	50	41,3	-	45,0	-	20	1.540	7
	34,91	Min.	3.879	50	37,2	-	47,3	-	100	1.540	7
58	33,00	Max.	5.287	50	47,8	-	45,3	-	31	1.660	8
	34,61	Med.	4.652	50	44,4	-	47,1	-	20	1.660	8
	37,06	Min.	3.904	50	39,7	-	49,4	-	100	1.660	8
60	35,00	Max.	5.322	50	51,2	-	47,4	-	31	1.790	8,5
	36,78	Med.	4.684	50	47,5	-	49,3	-	20	1.790	8,5
	39,31	Min.	3.931	50	42,3	-	51,6	-	100	1.790	8,5

Campo di lavoro rispondente ai criteri di ammissibilità del conto termico (Temperatura media fluido vettore < 45°C) RIF. DM 16 FEBB. 2016 - All. 1

CAMPO DI LAVORO TOTALE

Per ulteriori informazioni sull'utilizzo, progettazione impianti ecc... contattare l'ufficio tecnico Comex Group.

SMART LEADER 35H - Dati tecnici

SOLO RISCALDAMENTO

ΔT DI LAVORO MAX VELOCITÀ = 20°C - TEMPERATURA AMBIENTE INVERNO =16°C											
Temperatura acqua calda di alimentazione		Portata di ventilazione		Umidità Relativa aria	Potenza Termica e/o frigorifera		Temp. aria	Umidità Relativa aria	Pressione residua aria Vent.	Portata acqua alim.	Perdita di carico acqua
IN	OUT	OUT		INGRESSO	Totale	Sensib.	MANDATA	USCITA			
°C		m³/h		UR%	kW	kW	°C	UR%	Pa	Litri/h	kPa
44	24	Max.	5.084	50	27,9	-	33,1	-	31	1.210	5
	25,01	Med.	4.469	50	26,4	-	34,5	-	20	1.210	5
	26,63	Min.	3.746	50	24,2	-	36,3	-	100	1.210	5
46	26	Max.	5.122	50	**31,7**	-	35,4	-	31	1.370	6
	27,12	Med.	4.502	50	29,7	-	36,8	-	20	1.370	6
	28,88	Min.	3.775	50	26,9	-	38,7	-	100	1.370	6
48	28	Max.	5.159	50	35,2	-	37,6	-	31	1.530	7
	29,26	Med.	4.536	50	32,9	-	39,1	-	20	1.530	7
	31,14	Min.	3.802	50	29,6	-	40,9	-	100	1.530	7
50	30	Max.	5.195	50	38,7	-	39,8	-	31	1.680	9
	31,33	Med.	4.566	50	36	-	41,2	-	20	1.680	9
	33,3	Min.	3.828	50	32,2	-	43,1	-	100	1.680	9
52	32	Max.	5.229	50	42,1	-	41,8	-	31	1.830	9,5
	33,41	Med.	4.597	50	39	-	43,3	-	20	1.830	9,5
	35,45	Min.	3.854	50	34,7	-	45,2	-	100	1.830	9,5
54	34	Max.	5.263	50	45,4	-	43,9	-	31	1.980	10
	35,5	Med.	4.627	50	41,9	-	45,4	-	20	1.980	10
	37,6	Min.	3.879	50	37,2	-	47,3	-	100	1.980	10
56	36	Max.	5.297	50	48,8	-	45,9	-	31	2.120	12
	37,52	Med.	4.656	50	44,8	-	47,4	-	20	2.120	12
	39,67	Min.	3.903	50	39,6	-	49,3	-	100	2.120	12
58	38	Max.	5.330	50	52	-	47,9	-	31	2.270	13
	39,61	Med.	4.687	50	47,7	-	49,5	-	20	2.270	13
	41,8	Min.	3.929	50	42	-	51,4	-	100	2.270	13
60	40	Max.	5.363	50	55,2	-	49,9	-	31	2.410	14
	41,63	Med.	4.716	50	50,6	-	51,5	-	20	2.410	14
	43,87	Min.	3.953	50	44,4	-	53,4	-	100	2.410	14

Campo di lavoro rispondente ai criteri di ammissibilità del conto termico (Temperatura media fluido vettore < 45°C) RIF. DM 16 FEBB. 2016 - All. 1

CAMPO DI LAVORO TOTALE

ALCUNE APPLICAZIONI

SMART LEADER 40 H - Dati tecnici

SOLO RISCALDAMENTO

ΔT DI LAVORO MAX VELOCITÀ = 15°C - TEMPERATURA AMBIENTE INVERNO =16°C

Temperatura acqua calda di alimentazione		Portata di ventilazione		Umidità Relativa aria	Potenza Termica e/o frigorifera		Temp. aria	Umidità Relativa aria	Pressione residua aria Vent.	Portata acqua alim.	Perdita di carico acqua
IN	OUT	OUT		INGRESSO	Totale	Sensib.	MANDATA	USCITA			
°C		m³/h		UR%	kW	kW	°C	UR%	Pa	Litri/h	kPa
42	27	Max.	5.102	50	29,7	-	34,2	-	31	1.710	9
	27,99	Med.	4.480	50	27,6	-	35,3	-	20	1.710	9
	29,48	Min.	3.751	50	24,6	-	36,7	-	100	1.710	9
44	29	Max.	5.137	50	33,1	-	36,3	-	31	1.910	10
	30,09	Med.	4.511	50	30,6	-	37,4	-	20	1.910	10
	31,64	Min.	3.776	50	27,1	-	38,8	-	100	1.910	10
46	31	Max.	5.170	50	36,3	-	38,3	-	31	2.100	12
	32,13	Med.	4.542	50	33,5	-	39,5	-	20	2.100	12
	33,74	Min.	3.802	50	29,6	-	40,9	-	100	2.100	12
48	33	Max.	5.204	50	39,6	-	40,3	-	31	2.290	14
	34,18	Med.	4.571	50	36,3	-	41,5	-	20	2.290	14
	35,83	Min.	3.826	50	32	-	42,9	-	100	2.290	14
50	35	Max.	5.237	50	**42,8**	-	42,3	-	31	2.480	16
	36,23	Med.	4.600	50	39,2	-	43,5	-	20	2.480	16
	37,91	Min.	3.850	50	34,4	-	44,9	-	100	2.480	16
52	37	Max.	5.268	50	46	-	44,2	-	31	2.670	17
	38,28	Med.	4.627	50	42	-	45,4	-	20	2.670	17
	39,99	Min.	3.874	50	36,7	-	46,9	-	100	2.670	17
54	39	Max.	5.300	50	49,1	-	46,1	-	31	2.850	19
	40,28	Med.	4.656	50	44,8	-	47,4	-	20	2.850	19
	42,03	Min.	3.898	50	39,1	-	48,9	-	100	2.850	19
56	41	Max.	5.333	50	52,3	-	48,1	-	31	3.040	21
	42,33	Med.	4.684	50	47,6	-	49,3	-	20	3.040	21
	44,09	Min.	3.921	50	41,4	-	50,8	-	100	3.040	21
58	43	Max.	5.396	50	55,4	-	50	-	31	3.220	23
	44,34	Med.	4.741	50	50,3	-	51,3	-	20	3.220	23
	46,12	Min.	3.970	50	43,7	-	52,8	-	100	3.220	23
60	45	Max.	5.396	50	58,5	-	51,9	-	31	3.410	25
	46,38	Med.	4.741	50	53,1	-	53,2	-	20	3.410	25
	48,18	Min.	3.970	50	46,1	-	54,8	-	100	3.410	25

Campo di lavoro rispondente ai criteri di ammissibilità del conto termico (Temperatura media fluido vettore < 45°C) RIF. DM 16 FEBB. 2016 - All. 1

CAMPO DI LAVORO TOTALE

Per ulteriori informazioni sull'utilizzo, progettazione impianti ecc... contattare l'ufficio tecnico Comex Group.

SMART LEADER 45 H - Dati tecnici

SOLO RISCALDAMENTO

ΔT DI LAVORO MAX VELOCITÀ = 10°C - TEMPERATURA AMBIENTE INVERNO =16°C											
Temperatura acqua calda di alimentazione		Portata di ventilazione		Umidità Relativa aria	Potenza Termica e/o frigorifera		Temp. aria	Umidità Relativa aria	Pressione residua aria Vent.	Portata acqua alim.	Perdita di carico acqua
IN	OUT	OUT		INGRESSO	Totale	Sensib.	MANDATA	USCITA			
°C		m³/h		UR%	kW	kW	°C	UR%	Pa	Litri/h	kPa
40	30	Max.	5.111	50	30,5	-	34,7	-	31	2.640	18
	30,84	Med.	4.483	50	27,9	-	35,5	-	20	2.640	18
	31,98	Min.	3.748	50	24,4	-	36,5	-	100	2.640	18
42	32	Max.	5.142	50	33,6	-	36,6	-	31	2.920	20
	32,88	Med.	4.512	50	30,6	-	37,5	-	20	2.920	20
	34,04	Min.	3.772	50	26,7	-	38,5	-	100	2.920	20
44	34	Max.	5.175	50	36,8	-	38,6	-	31	3.190	24
	34,89	Med.	4.540	50	33,4	-	39,4	-	20	3.190	24
	36,08	Min.	3.796	50	29,1	-	40,4	-	100	3.190	24
46	36	Max.	5.205	50	39,9	-	40,4	-	31	3.460	27
	36,91	Med.	4.568	50	36,1	-	41,3	-	20	3.460	27
	38,11	Min.	3.820	50	31,4	-	42,4	-	100	3.460	27
48	38	Max.	5.237	50	42,9	-	42,3	-	31	3.730	31
	38,92	Med.	4.597	50	38,9	-	43,3	-	20	3.730	31
	40,14	Min.	3.843	50	33,7	-	44,3	-	100	3.730	31
50	40	Max.	5.268	50	**46**	-	44,2	-	31	4.000	34
	40,94	Med.	4.624	50	41,6	-	45,2	-	20	4.000	34
	42,16	Min.	3.867	50	36	-	46,3	-	100	4.000	34
52	42	Max.	5.300	50	49,1	-	46,1	-	31	4.270	38
	42,95	Med.	4.652	50	44,3	-	47,1	-	20	4.270	38
	44,18	Min.	3.890	50	38,2	-	48,2	-	100	4.270	38
54	44	Max.	5.331	50	52,1	-	48	-	31	4.540	43
	44,96	Med.	4.680	50	47	-	49	-	20	4.540	43
	46,2	Min.	3.913	50	40,5	-	50,1	-	100	4.540	43
56	46	Max.	5.363	50	55,2	-	49,9	-	31	4.810	46
	46,97	Med.	4.706	50	49,7	-	50,8	-	20	4.810	46
	48,22	Min.	3.936	50	42,8	-	52	-	100	4.810	46
58	48	Max.	5.393	50	58,2	-	51,7	-	31	5.080	50
	48,98	Med.	4.733	50	52,4	-	52,7	-	20	5.080	50
	50,24	Min.	3.959	50	45,1	-	53,9	-	100	5.080	50
60	50	Max.	5.424	50	61,2	-	53,6	-	31	5.350	54
	50,99	Med.	4.761	50	55,1	-	54,6	-	20	5.350	54
	52,25	Min.	3.983	50	47,4	-	55,9	-	100	5.350	54

Campo di lavoro rispondente ai criteri di ammissibilità del conto termico (Temperatura media fluido vettore < 45°C) RIF. DM 16 FEBB. 2016 - All. 1

CAMPO DI LAVORO TOTALE

ALCUNE APPLICAZIONI

SMART LEADER 35C - 50H - Dati tecnici

RAFFRESCAMENTO RISCALDAMENTO

ΔT DI LAVORO MAX VELOCITÀ = 5°C - TEMPERATURA AMBIENTE: INVERNO =16°C - ESTATE = 26°C

Temperatura acqua calda di alimentazione		Portata di ventilazione		Umidità Relativa aria	Potenza Termica e/o frigorifera		Temp. aria	Umidità Relativa aria	Pressione residua aria Vent.	Portata acqua alim.	Perdita di carico acqua
IN	OUT	OUT		INGRESSO	Totale	Sensib.	MANDATA	USCITA			
°C		m³/h		UR%	kW	kW	°C	UR%	Pa	Litri/h	kPa
38	33	Max.	5.111	50	30,5	-	34,7	-	31	5.280	57
	33,49	Med.	4.479	50	27,4	-	35,2	-	20	5.280	57
	34,12	Min.	3.741	50	23,6	-	35,9	-	100	5.280	57
40	35	Max.	5.142	50	33,5	-	36,6	-	31	5.810	67
	35,5	Med.	4.507	50	30,1	-	37,1	-	20	5.810	67
	36,13	Min.	3.764	50	25,9	-	37,8	-	100	5.810	67
42	37	Max.	5.172	50	36,5	-	38,4	-	31	6.340	78
	37,51	Med.	4.534	50	32,8	-	39	-	20	6.340	78
	38,14	Min.	3.787	50	28,1	-	39,7	-	100	6.340	78
44	39	Max.	5.204	50	39,4	-	40,3	-	31	6.870	88
	39,51	Med.	4.562	50	35,5	-	40,9	-	20	6.870	88
	40,15	Min.	3.810	50	30,4	-	41,6	-	100	6.870	88
46	41	Max.	5.233	50	42,6	-	42,1	-	31	7.400	100
	41,51	Med.	4.582	50	38,1	-	42,3	-	20	7.400	100
	42,16	Min.	3.833	50	32,7	-	43,5	-	100	7.400	100
48	43	Max.	5.265	50	45,6	-	44	-	31	7.930	112
	43,52	Med.	4.616	50	40,8	-	44,6	-	20	7.930	112
	44,16	Min.	3.856	50	34,9	-	45,4	-	100	7.930	112
50	45	Max.	5.295	50	**48,6**	-	45,8	-	31	8.460	125
	45,52	Med.	4.643	50	43,5	-	46,5	-	20	8.460	125
	46,17	Min.	3.879	50	37,2	-	47,3	-	100	8.460	125
7	12	Max.	4.553	50	**35,4**	24,7	10,6	96,6	10	6.070	85
	11,58	Med.	3.977	50	32,5	22,3	10,1	97,1	7	6.070	85
	11,04	Min.	3.306	50	28,6	19,4	9,4	97,6	90	6.070	85
9	14	Max.	4.583	50	28,2	21,5	12,5	96,8	10	4.840	56
	13,63	Med.	4.003	50	26,1	19,5	12	97,3	7	4.840	56
	13,13	Min.	3.329	50	23,3	17	11,4	97,8	90	4.840	56

Campo di lavoro rispondente ai criteri di ammissibilità del conto termico (Temperatura media fluido vettore < 45°C) RIF. DM 16 FEBB. 2016 - All. 1

CAMPO DI LAVORO TOTALE IN RISCALDAMENTO

CAMPO DI LAVORO IN RAFFRESCAMENTO

Per ulteriori informazioni sull'utilizzo, progettazione impianti ecc... contattare l'ufficio tecnico Comex Group.

SMART LEADER 35C - 50HP - Dati tecnici

RAFFRESCAMENTO RISCALDAMENTO HEAT PUMP

ΔT DI LAVORO MAX VELOCITÀ = 5°C - TEMPERATURA AMBIENTE: INVERNO =16°C - ESTATE = 26°C

Temperatura acqua calda di alimentazione		Portata di ventilazione		Umidità Relativa aria	Potenza Termica e/o frigorifera		Temp. aria	Umidità Relativa aria	Pressione residua aria Vent.	Portata acqua alim.	Perdita di carico acqua
IN	OUT	OUT		INGRESSO	Totale	Sensib.	MANDATA	USCITA			
°C		m³/h		UR%	kW	kW	°C	UR%	Pa	Litri/h	kPa
38	33	Max.	5.111	50	30,5	-	34,7	-	31	5.280	57
	33,49	Med.	4.479	50	27,4	-	35,2	-	20	5.280	57
	34,12	Min.	3.741	50	23,6	-	35,9	-	100	5.280	57
40	35	Max.	5.142	50	33,5	-	36,6	-	31	5.810	67
	35,5	Med.	4.507	50	30,1	-	37,1	-	20	5.810	67
	36,13	Min.	3.764	50	25,9	-	37,8	-	100	5.810	67
42	37	Max.	5.172	50	36,5	-	38,4	-	31	6.340	78
	37,51	Med.	4.534	50	32,8	-	39	-	20	6.340	78
	38,14	Min.	3.787	50	28,1	-	39,7	-	100	6.340	78
44	39	Max.	5.204	50	39,4	-	40,3	-	31	6.870	88
	39,51	Med.	4.562	50	35,5	-	40,9	-	20	6.870	88
	40,15	Min.	3.810	50	30,4	-	41,6	-	100	6.870	88
46	41	Max.	5.233	50	42,6	-	42,1	-	31	7.400	100
	41,51	Med.	4.582	50	38,1	-	42,3	-	20	7.400	100
	42,16	Min.	3.833	50	32,7	-	43,5	-	100	7.400	100
48	43	Max.	5.265	50	45,6	-	44	-	31	7.930	112
	43,52	Med.	4.616	50	40,8	-	44,6	-	20	7.930	112
	44,16	Min.	3.856	50	34,9	-	45,4	-	100	7.930	112
50	45	Max.	5.295	50	48,6	-	45,8	-	31	8.460	125
	45,52	Med.	4.643	50	43,5	-	46,5	-	20	8.460	125
	46,17	Min.	3.879	50	37,2	-	47,3	-	100	8.460	125
52	47	Max.	5.325	50	51,6	-	47,6	-	-	8.999	138
	47,52	Med.	4.669	50	46,1	-	48,3	-	-	8.999	138
	48,17	Min.	3.902	50	39,4	-	49,2	-	-	8.999	138
54	49	Max.	5.356	50	**54,6**	-	49,5	-	-	9.520	152
	49,52	Med.	4.697	50	48,8	-	50,2	-	-	9.520	152
	50,18	Min.	3.925	50	41,7	-	51,1	-	-	9.520	152
7	12	Max.	4.553	50	35,4	24,7	10,6	96,6	10	6.070	85
	11,58	Med.	3.977	50	32,5	22,3	10,1	97,1	7	6.070	85
	11,04	Min.	3.306	50	28,6	19,4	9,4	97,6	90	6.070	85
9	14	Max.	4.583	50	28,2	21,5	12,5	96,8	10	4.840	56
	13,63	Med.	4.003	50	26,1	19,5	12	97,3	7	4.840	56
	13,13	Min.	3.329	50	23,3	17	11,4	97,8	90	4.840	56

Campo di lavoro rispondente ai criteri di ammissibilità del conto termico (Temperatura media fluido vettore < 45°C) RIF. DM 16 FEBB. 2016 - All. 1

CAMPO DI LAVORO TOTALE IN RISCALDAMENTO

CAMPO DI LAVORO IN RAFFRESCAMENTO

INSTALLAZIONE HEAT PUMP IN ABBINAMENTO AD ASSORBITORI

SISTEMI SPLITTATI

ASSORBITORI A BROMURO DI LITIO

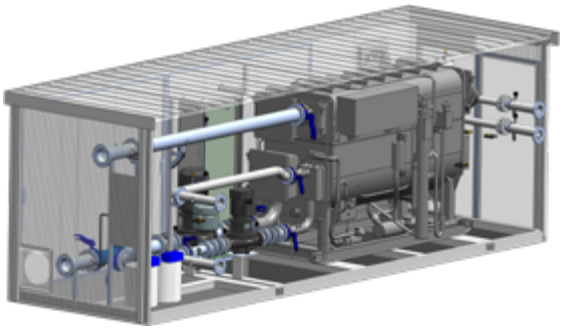

FORNI INDUSTRIALI

RECUPERATORI DI CALORE

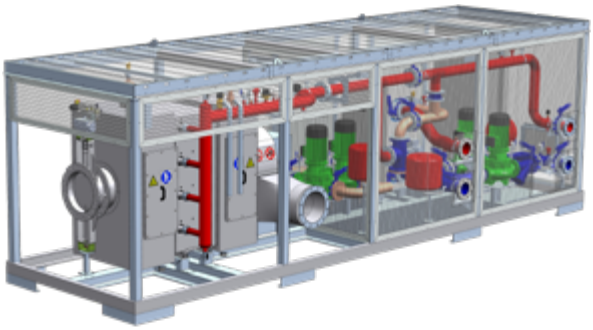
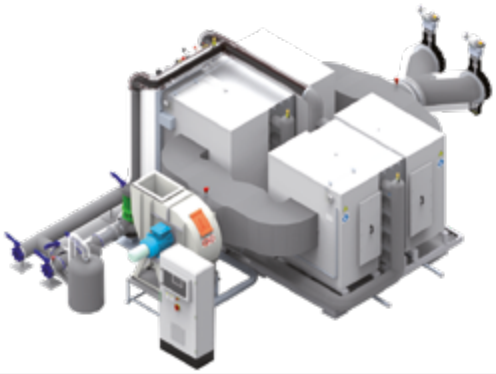

LA NOSTRA MISSION

Nata nel 1986 come produttrice di forni industriali, **Comex Group** ha costruito la propria storia su un valore fondamentale: l'innovazione tecnologica. L'esperienza pluriennale nei settori del riscaldamento e del condizionamento, unita all'acquisizione continua di know-how sulle nuove tecnologie ed applicazioni, consente di portare soluzioni sempre attuali con impianti in pompa di calore, solar cooling, recupero termico, centrali termiche ed ultimamente sanificazione dell'aria. Ricerca ed innovazione hanno contraddistinto l'azienda nel settore riscaldamento e climatizzazione con importanti vantaggi per i clienti **Comex Group** nell'ambito di risparmio energetico, sicurezza e tutela dell'ambiente.

I dati del presente opuscolo devono ritenersi indicativi e non impegnativi. La Comex Group si riserva il diritto di modificarli senza obbligo di preavviso.

COMEX GROUP
TUTTO UN ALTRO CLIMA

Comex Group S.r.l. LOREGGIA (PD) Via Europa Unita, 19 Tel. +39 049 9302774
www.comexgroup.it - info@comexgroup.it

Rev. 00 - 08032022